СЕЧЕНИЕ ПОДШИПНИКА

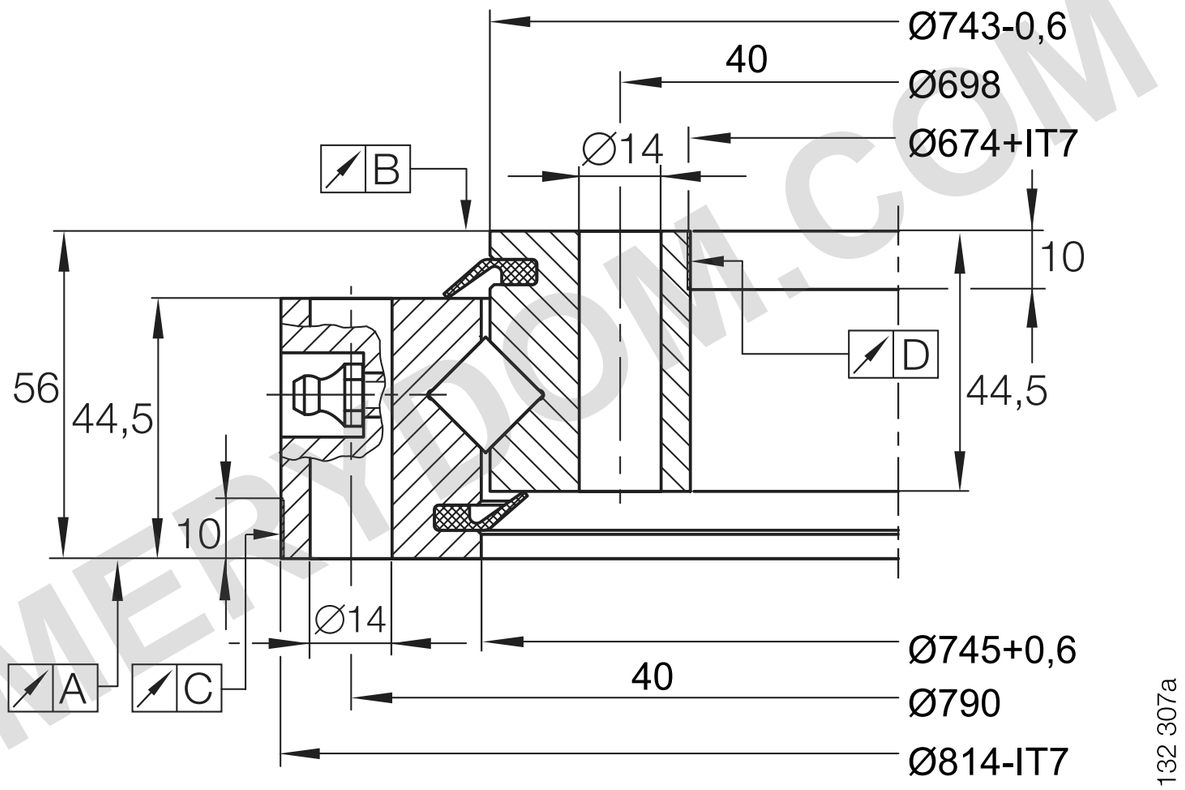

ДИАГРАММА ПРЕДЕЛЬНЫХ НАГРУЗОК

XSU 140744

Крепёжные болты · Опорная нагрузка

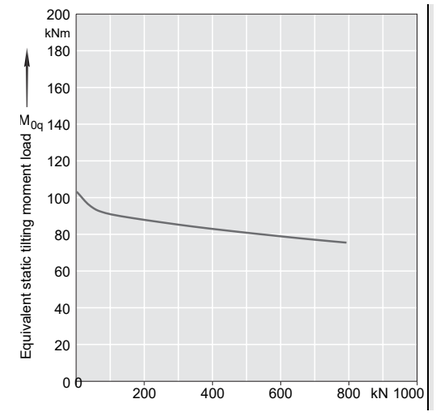

Дорожка качения · Опорная нагрузка

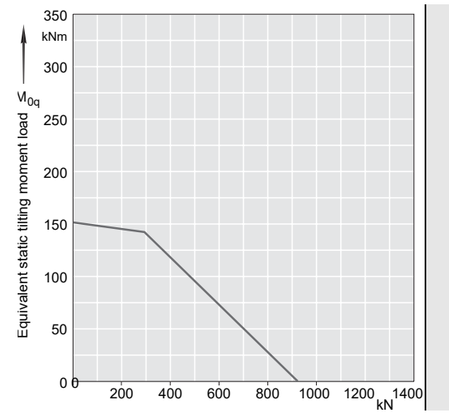

Эквивалентная статическая осевая нагрузка F0q [kN]

Эквивалентный статический опрокидывающий момент M0q [kNm]

Соблюдайте технические указания исходного каталога.

ПРИМЕЧАНИЯ

Размеры в mm. Сечение из каталога; не в масштабе.

Ступени без размеров показаны условно и уточняются с заказчиком.

Источник: INA · 404 · PDF 88 / 88 / 89

Условная разность диаметров ненормированного уступа: 1 мм (радиально 0,5 мм).

OD Ø814 · ID Ø674 · H 56 · La Ø790 · Li Ø698 mm

INA XSU 140744 — CAD-чертёж (PDF) | MERYDOM

MERYDOM
СЕЧЕНИЕ ПОДШИПНИКА
XSU 140744
Источник: INA / 404
mm · NTS · REV 1.0 · Лист 1/1

MERYDOM.COM