Ce = Ø914 · Ci = Ø840 mm

HT = 56; He = Hi = 46; h(Ce) = 10; h(Ci) = 3; M12: 20; G: z = 28 mm

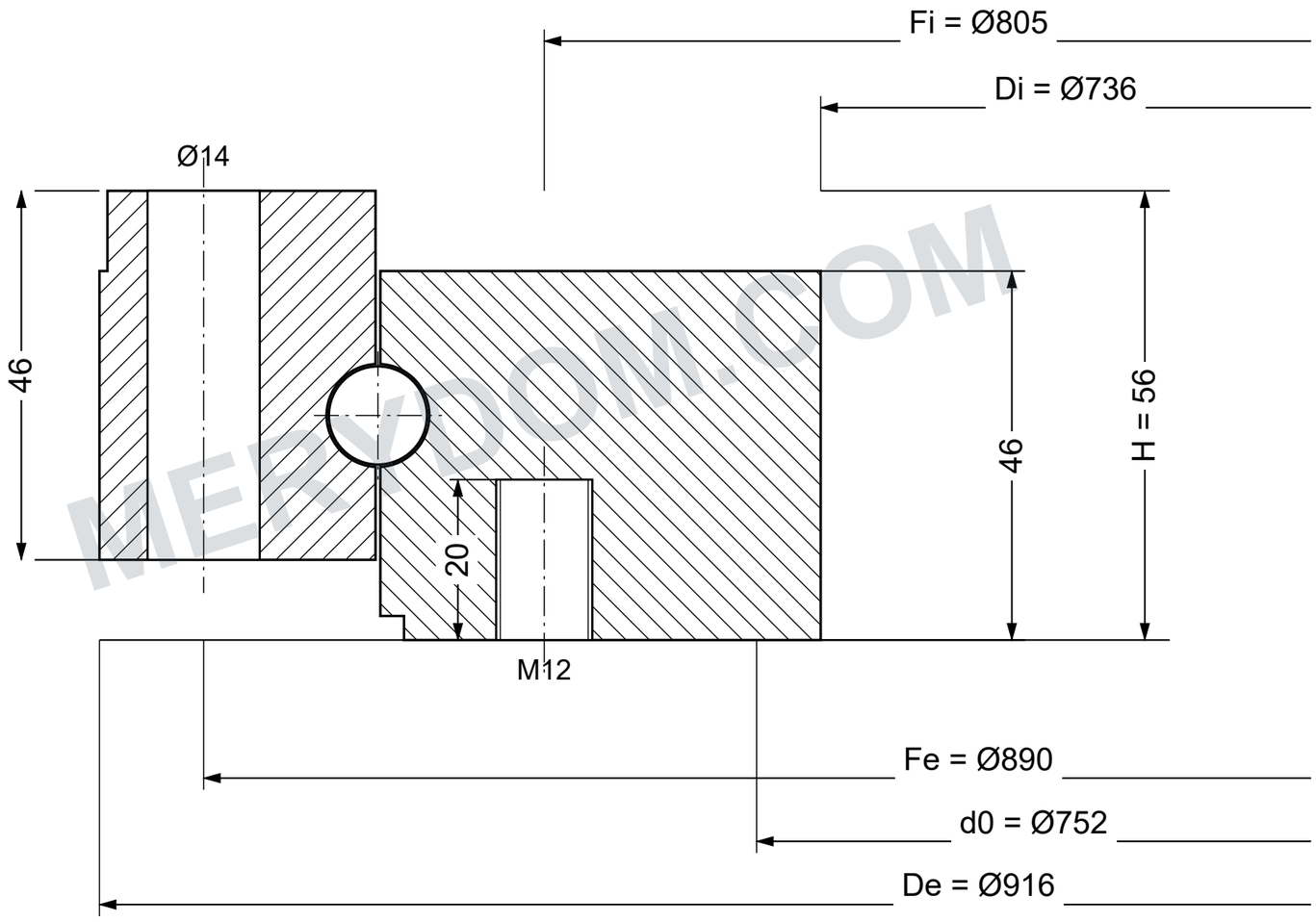

MERYDOM.COM

ПРИМЕЧАНИЯ

Размеры в мм. Схематический разрез; без масштаба.

Внутренняя геометрия условная; уточните по утверждённому чертежу.

Наружное кольцо: 40 × Ø14 · Fe Ø890

Внутреннее кольцо: 40 × M12 · Fi Ø805

Модуль m = 8 · число зубьев z = 94

Смазка: M8 x 1.00; E/R; количество и точные положения условные.

MERYDOM
Лёгкое шариковое ОПУ
38-0841-01
Аналог: ROLLIX / 38
mm · без масштаба · TEST R1 · Лист 1/1