Ce = Ø484 · Ci = Ø344 mm

HT = 56 mm; He = Hi = 46 mm; h(Ce) = h(Ci) = 10 mm; G: z = 28 mm

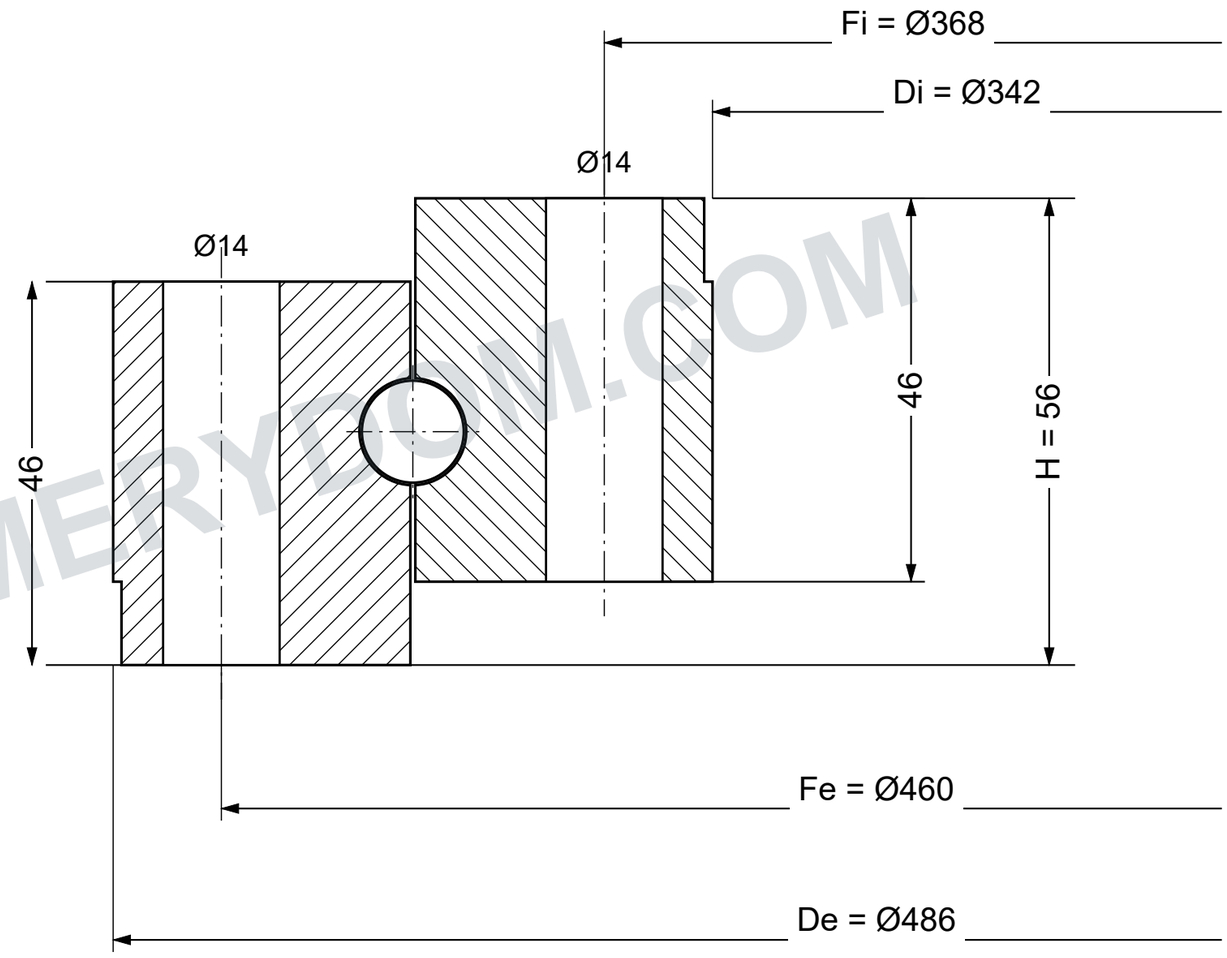

MERYDOM.COM

ПРИМЕЧАНИЯ

Размеры в мм. Схематический разрез; без масштаба.

Внутренняя геометрия условная; уточните по утверждённому чертежу.

Наружное кольцо: 24 × Ø14 · Fe Ø460

Внутреннее кольцо: 24 × Ø14 · Fi Ø368

Смазка: M8 x 1.00; E/R; количество и точные положения условные.

MERYDOM
Лёгкое шариковое ОПУ
39-0411-01
Аналог: ROLLIX / 39
mm · без масштаба · TEST R1 · Лист 1/1