РАЗРЕЗ ПОДШИПНИКА

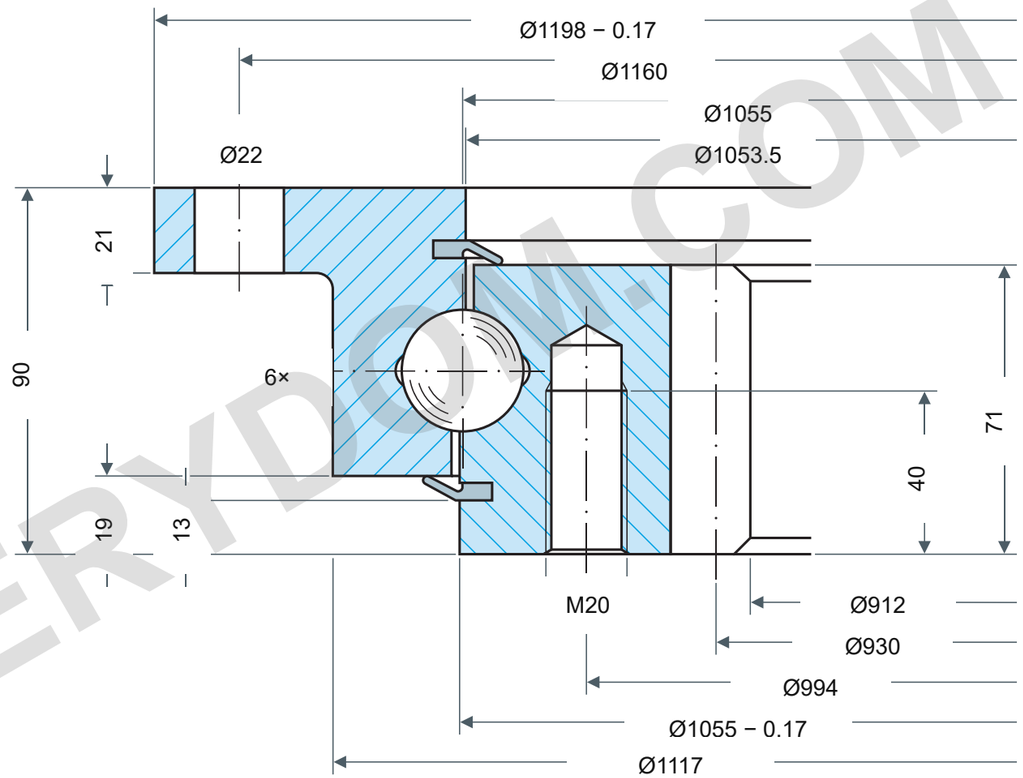

НЕСУЩАЯ СПОСОБНОСТЬ

Rothe Erde 282.30.1075.013

Статические предельные кривые

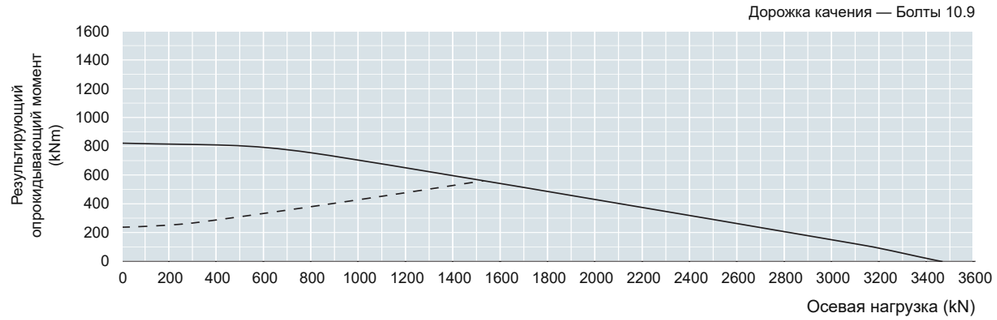

Ресурс — 30 000 оборотов

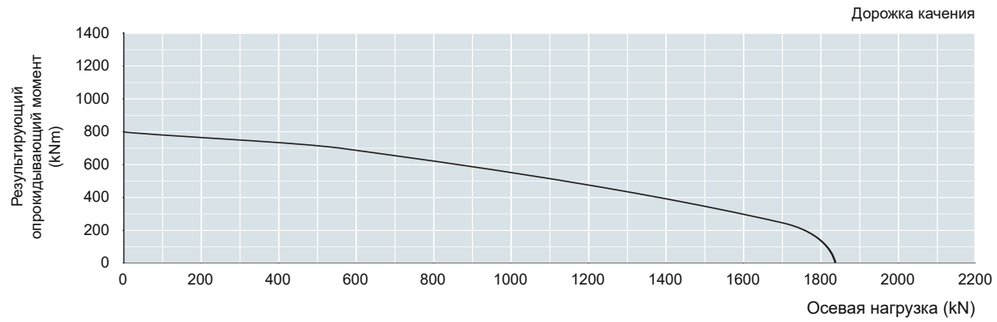

Для нагрузок дорожки нужны коэффициенты применения: статика fstat; ресурс fL.

См. таблицу1 источника, печатная стр.61. Параметр:30 000 оборотов под полной нагрузкой.

Коэффициенты для конкретного применения здесь не выбраны.

ПРИМЕЧАНИЯ

Размеры в мм. Справочный чертеж; не измерять по масштабу.

Источник: Rothe Erde EN1225; размеры стр58; график стр58.

Da1198 − 0.17; Di912; O1055 − 0.17; HZ13/companion12; H90/Hu19; La1160/30×Ø22; Li994/30×M20 blind40; flange21; d930/m10/z93/b71; Y axial + radial ≥ 0 to 0.06 mm

Rothe Erde 282.30.1075.013 — Страница изделия | MERYDOM

MERYDOM
Однорядный шариковый профильный подшипник
282.30.1075.013
REFERENCE: Rothe Erde /28
Rev1.0 | mm | NTS | 1/1

MERYDOM.COM