СЕЧЕНИЕ ПОДШИПНИКА

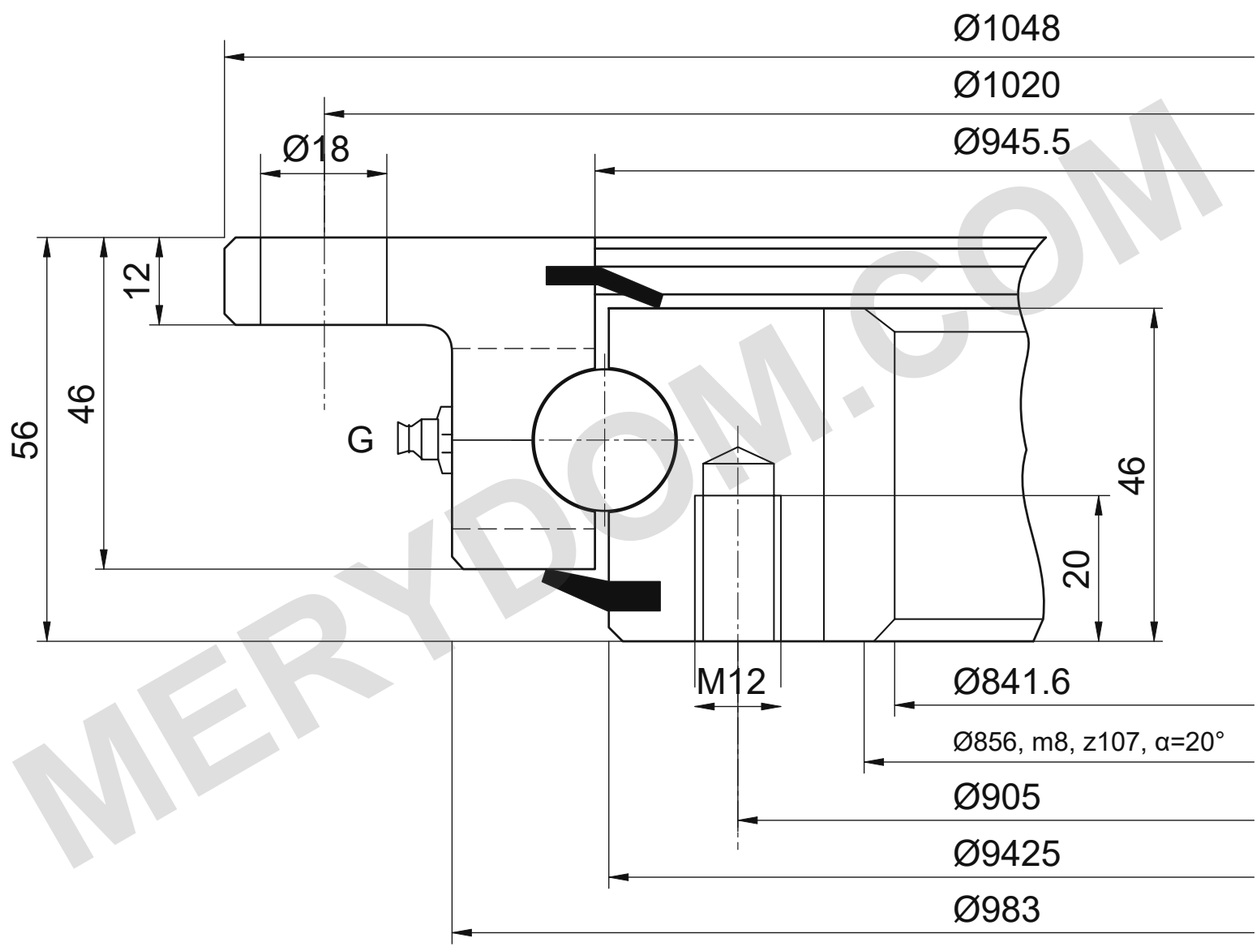

ДИАГРАММА ПРЕДЕЛЬНЫХ НАГРУЗОК

I.20.C · Позиция 6

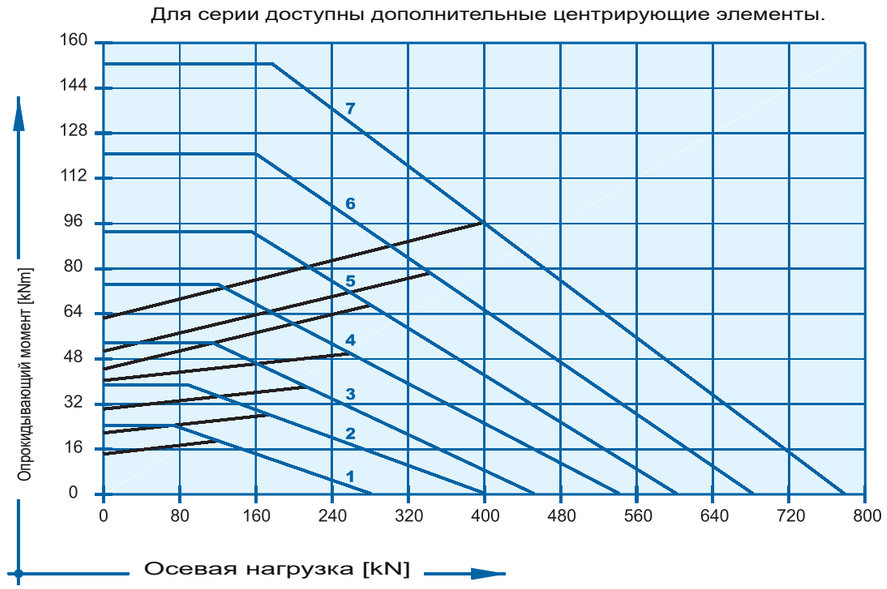

Позиция 6: I.1050.20.00.C

Сохранены кривые серии; используйте указанную позицию.

Каталожный источник: PDF 11 · 6

G = 4 · DIN 71412 AM 8x1

MERYDOM.COM

ПРИМЕЧАНИЯ

Размеры в мм. Сечение из каталога; не в масштабе.

Чистый векторный чертёж по исходному сечению каталога.

Наружное кольцо: 16 × Ø18 · La Ø1020

Внутреннее кольцо: 22 × M12 · Li Ø905

G = 4 · DIN 71412 AM 8x1

MERYDOM
Однорядный четырёхточечный шариковый
I.1050.20.00.C
Torriani Gianni / I.20.C
mm · NTS · REV 1.0 · Лист 1/1